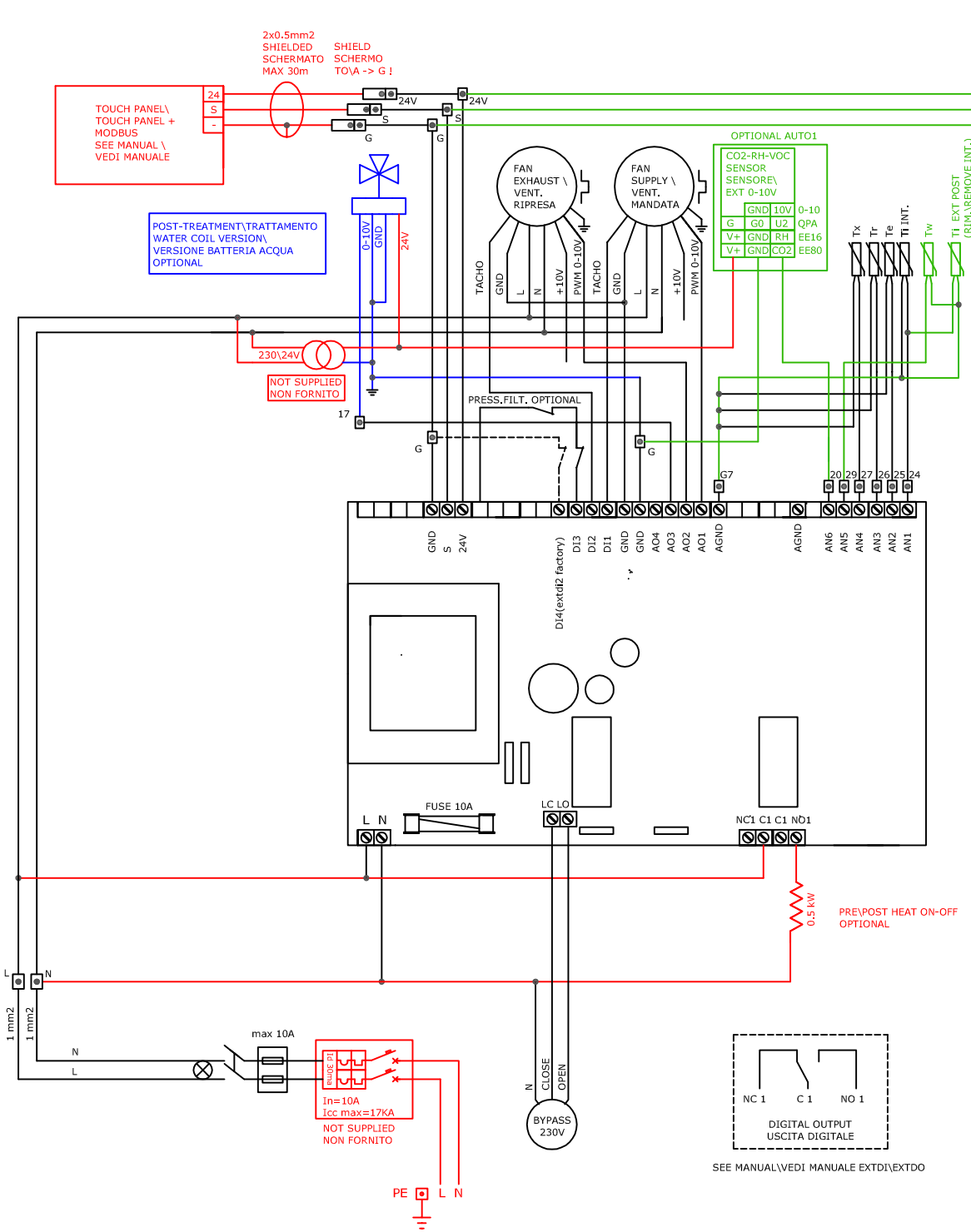
2x0.5mm2
SHIELDED
SCHERMATO
MAX 30m
SHIELD
SCHERMO
TO\A -> G !
TOUCH PANEL\
TOUCH PANEL +
MODBUS
SEE MANUAL \
VEDI MANUALE
24
S
-
24V
S
G
POST-TREATMENT\TRATTAMENTO
WATER COIL VERSION\
VERSIONE BATTERIA ACQUA
OPTIONAL
0-10V
GND
24V
230\24V
NOT SUPPLIED
NON FORNITO
17
FAN
EXHAUST \
VENT.
RIPRESA
FAN
SUPPLY \
VENT.
MANDATA
TACHO
GND
L
N
+10V
PWM 0-10V
OPTIONAL AUTO1
CO2-RH-VOC
SENSOR
SENSORE\
EXT 0-10V
GND 10V 0-10
G G0 U2 QPA
V+ GND RH EE16
V+ GND CO2 EE80
Tx
Tr
Te
Ti INT.
Tw
Ti EXT POST
(RIM.\REMOVE INT.)
PRESS.FILT. OPTIONAL
G7
20 29 27 26 25 24
GND
S
24V
DI4(extdi2 factory)
DI3
DI2
DI1
GND
GND
AO4
AO3
AO2
AO1
AGND
AGND
AN6
AN5
AN4
AN3
AN2
AN1
FUSE 10A
LC LO
L N
NC1 C1 C1 NO1
0.5 kW
PRE\POST HEAT ON-OFF
OPTIONAL
1 mm2
1 mm2
max 10A
In=10A
Icc max=17KA
NOT SUPPLIED
NON FORNITO
CLOSE
OPEN
BYPASS
230V
PE
L N
NC 1
C 1
NO 1
DIGITAL OUTPUT
USCITA DIGITALE
SEE MANUAL\VEDI MANUALE EXTDI\EXTDO
KIT COP\CAV OPTIONAL 1\2
SEE MANUAL \VEDI MANUALE
X570
+
-
COLL. UTENTE POTENZA-CONTROLLI
WIRINGS USER POWER-CONTROLS
COLL. UTENTE POST-ACQUA
WIRINGS USER POST-WATER
COLL. UTENTE ACCESSORI OPZIONALI
WIRINGS USER OPTIONAL ACCESSORIES
Tw on return plpe
hot water coil(if installed)
Tw sul tubo di ritorno batteria acqua calda(se installata)
Ti after post-heating (if installed)
Ti dopo post-risc.(se installato)
Diameter wires not indicate =0.75 mm2
Diametro fili non indicato=0.75mm2
=Terminal clamp Din
Morsetto DIn
Te=Temp. external\esterna
Tr= Temp. recovery\ripresa
TI=Temp. Input\immissione
Tx=Temp. expelled\espulsione
Tw=Temp. water coil\ batteria acqua
DI3=Filters pressure switch line\Linea pressostati filtri
DI4=Digital Input free\Ingressi Digitali liberi
see manual\vedi manuale extdi\extdo
NC-C-NO 1=Digital output\uscita digitale
Lindab